Hochschule Konstanz
Fakultät Maschinenbau

Betreuung: Prof. Dr.-Ing. Dr.sc.agr. Heppler

Konstruktionsübung 4
Wintersemester 2019/2020

Moto Student Motorradrahmen

Gekantete Bleche

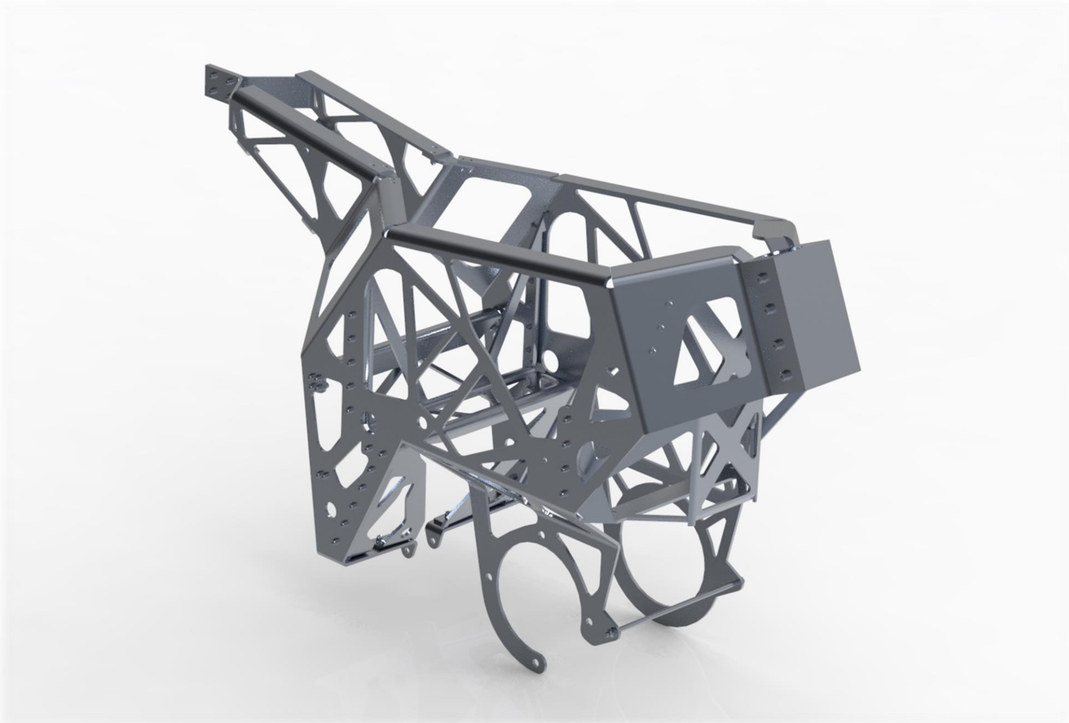

CAD-Modell Alu-Rahmen

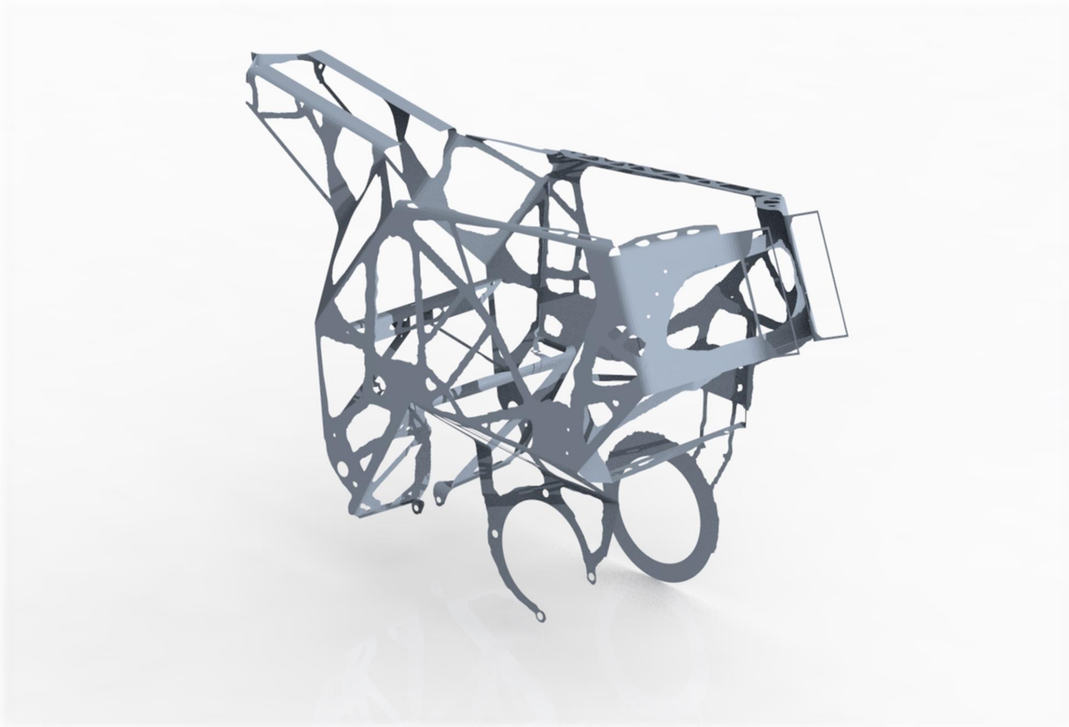

Ergebnisse der Topologie Optimierung Aluminium-Rahmen

Gitterrohrrahmen

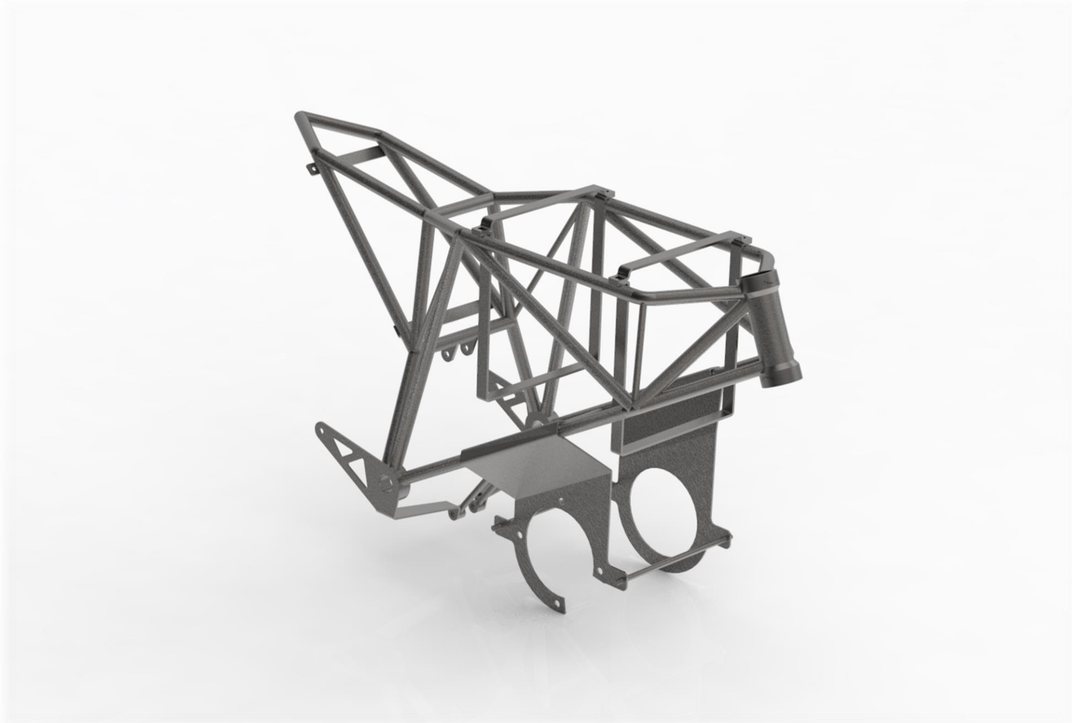

CAD-Modell Gitterrohrrahmen

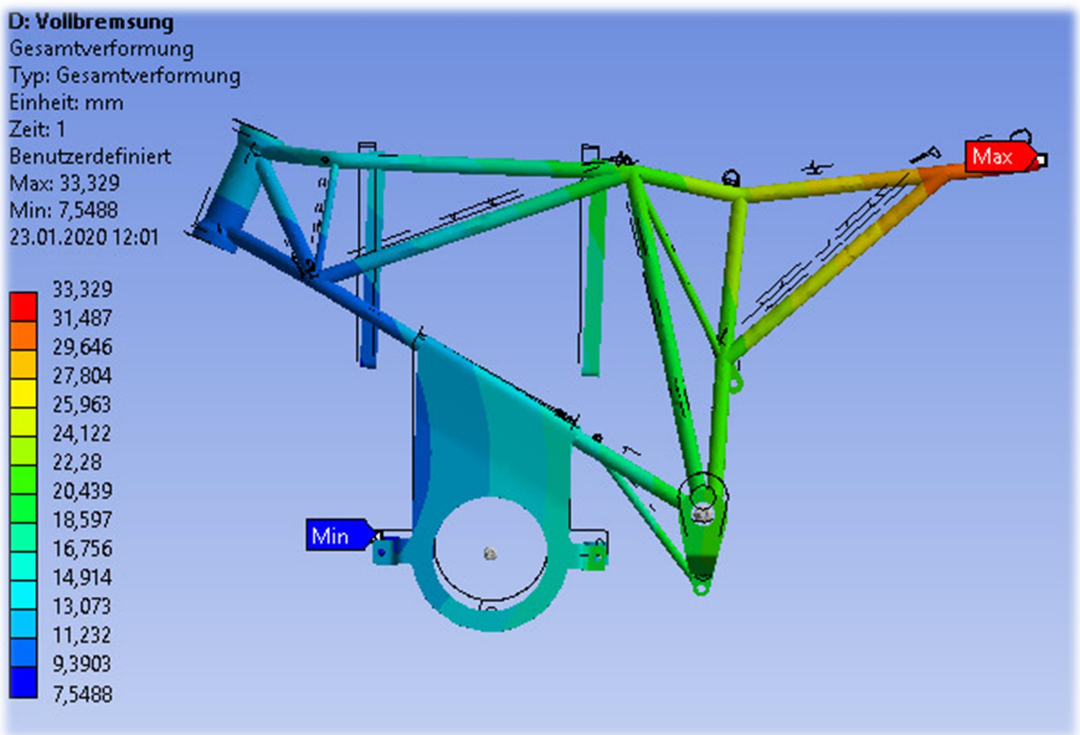

Gesamtverformung bei Vollbremsung Gitterrohrrahmen

Klara Marek | Milan Kaiser | Thomas Jung | Marc Schupp | Annika König