Hochschule Konstanz
Fakultät Maschinenbau

Ferngesteuertes U-Boot mit Kamera

- 20m Tauchtiefe
- 4-5 $\frac{m}{s}$ max. Geschwindigkeit
- Schwebende Ausführung ohne Wassereinlasssystem
- 450x180x180 mm groß
- 6,6 kg schwer
- Auf der Stelle in beliebige Position drehbar durch vier individuell ansteuerbare Propeller
- HD-Bildauflösung
- Hülle komplett durch 3D-Drucker erstellbar
- CFX und FEM analysiert
- CW-Wert von 0,13

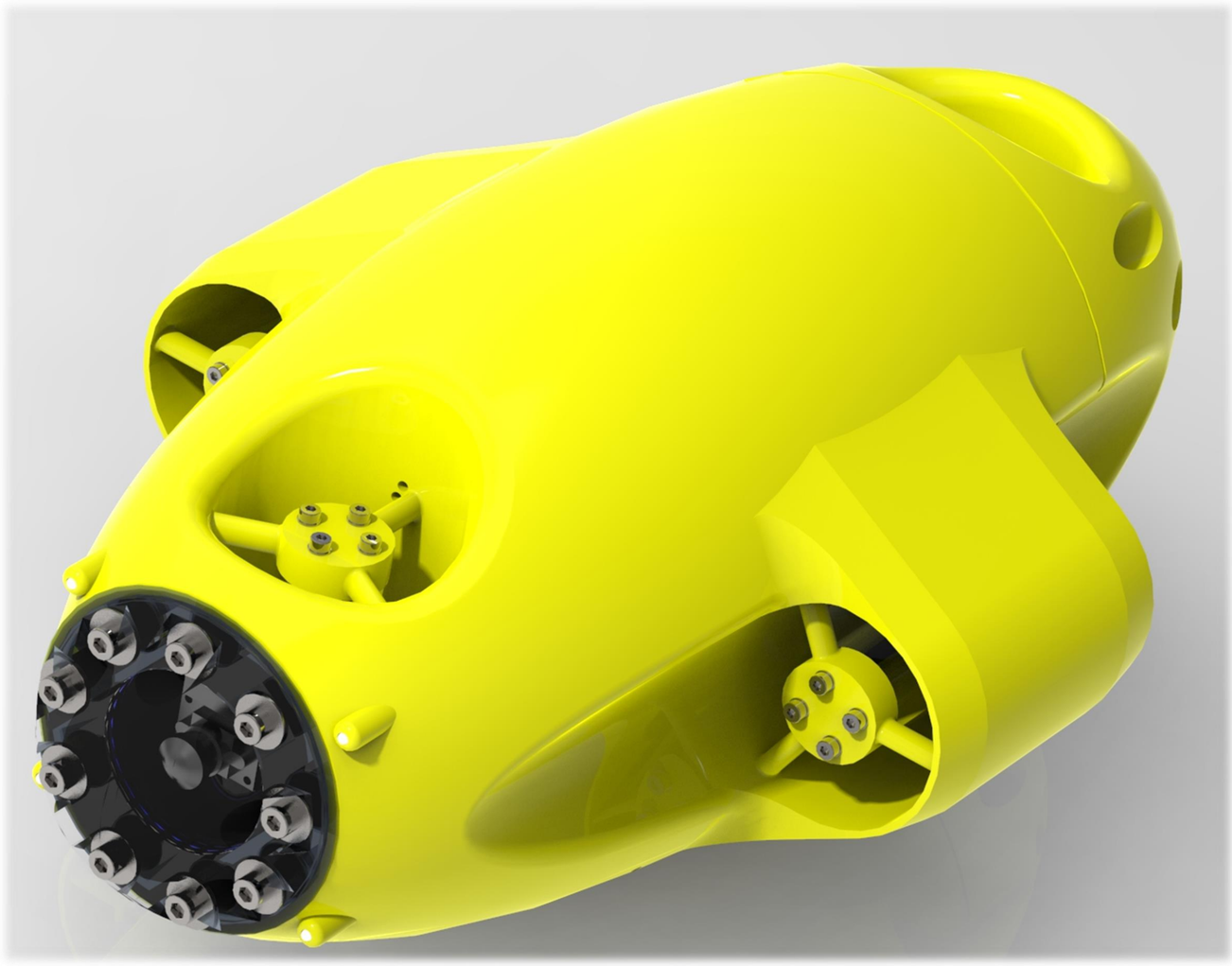

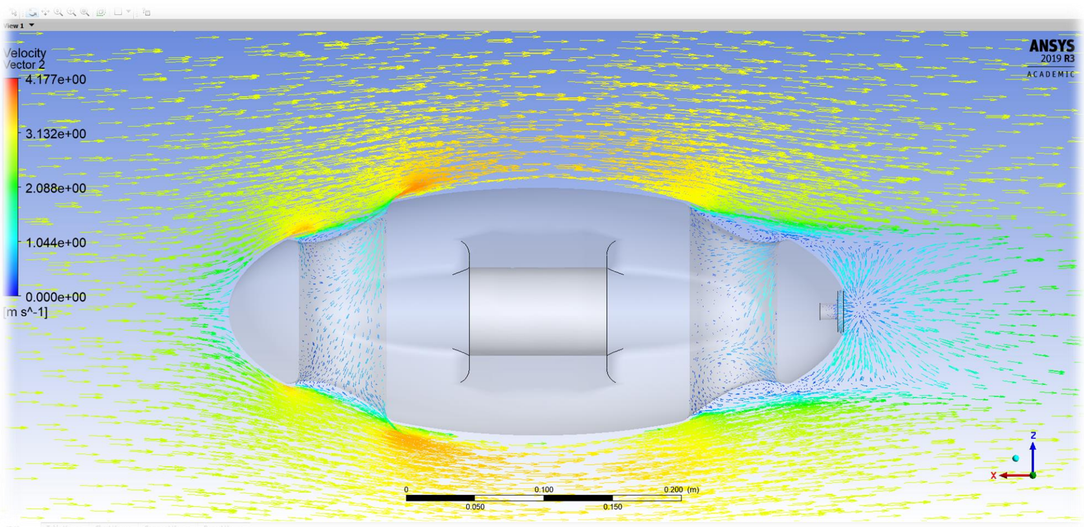

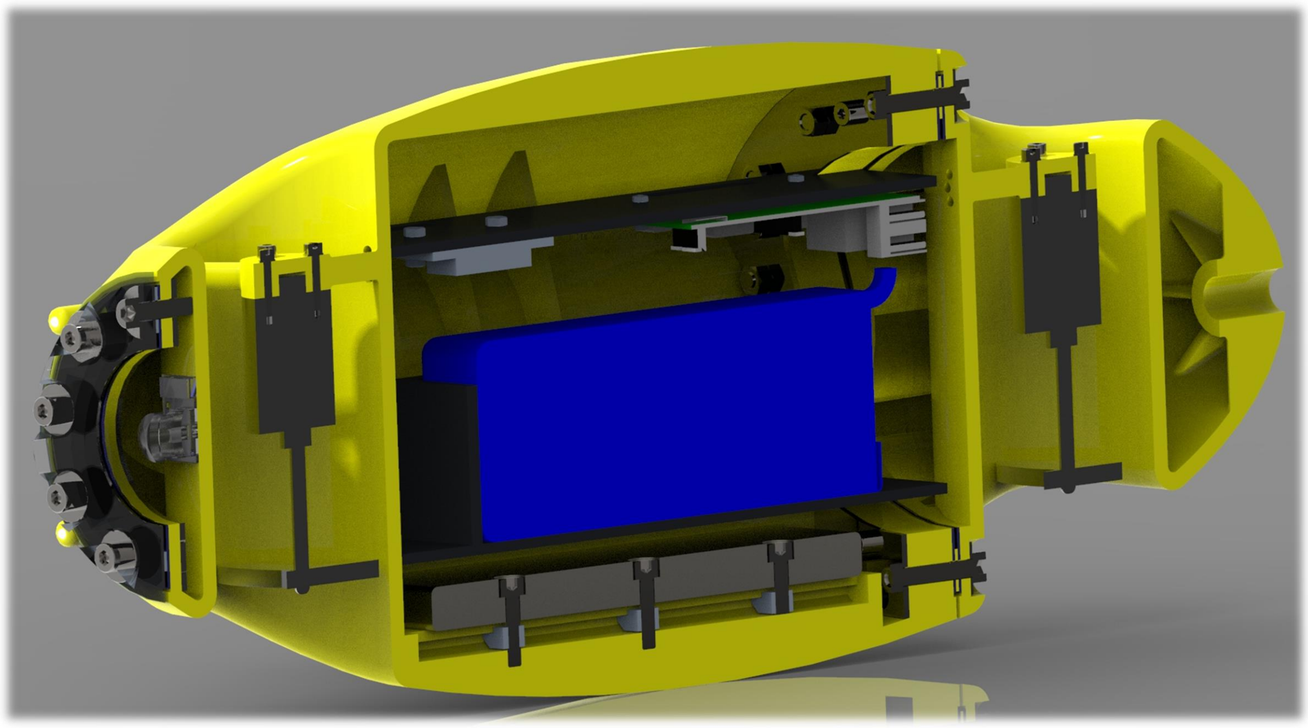

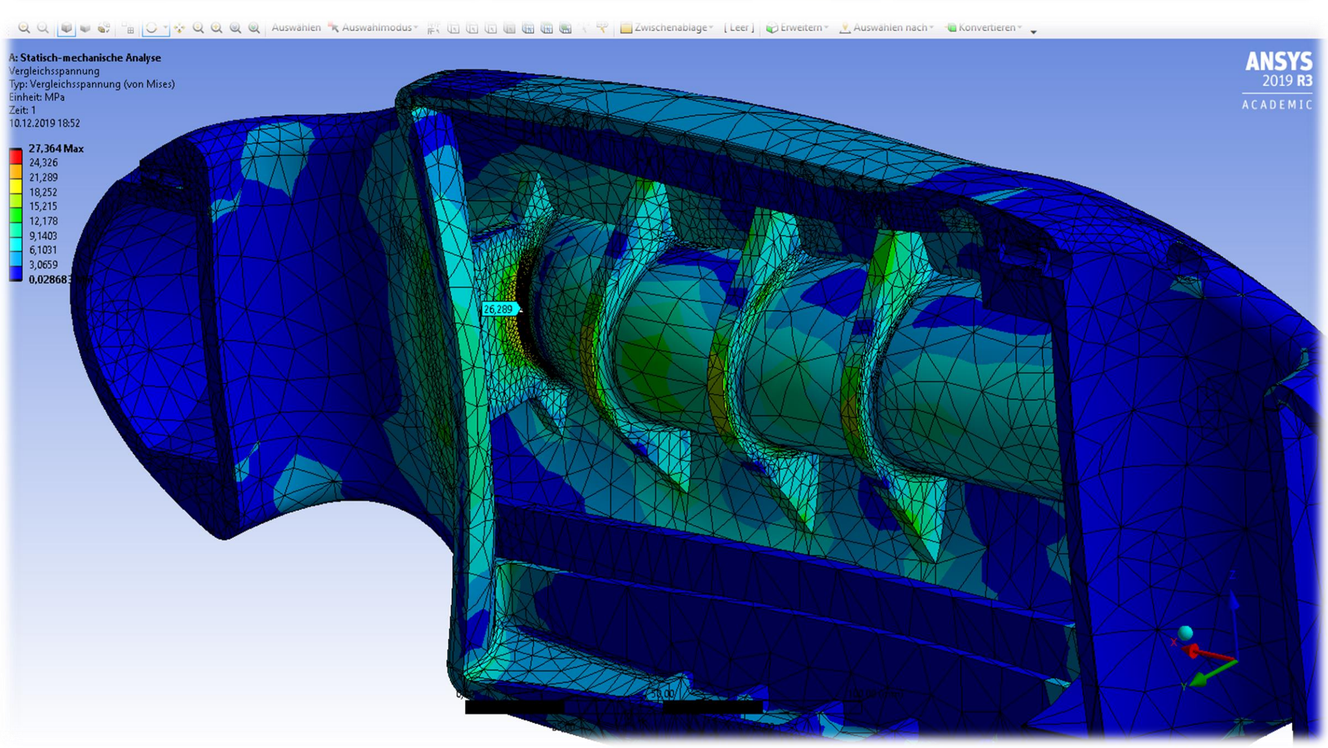

Von: Beat Fürst, Valerian Weber und Julien Ummenhofer
Betreuer: Prof. Dr. -Ing Dr.sc.agr. Heppler