Hochschule Konstanz
Fakultät Maschinenbau

Antriebsmodul Schneefahrrad

Konstruktionsübung 4

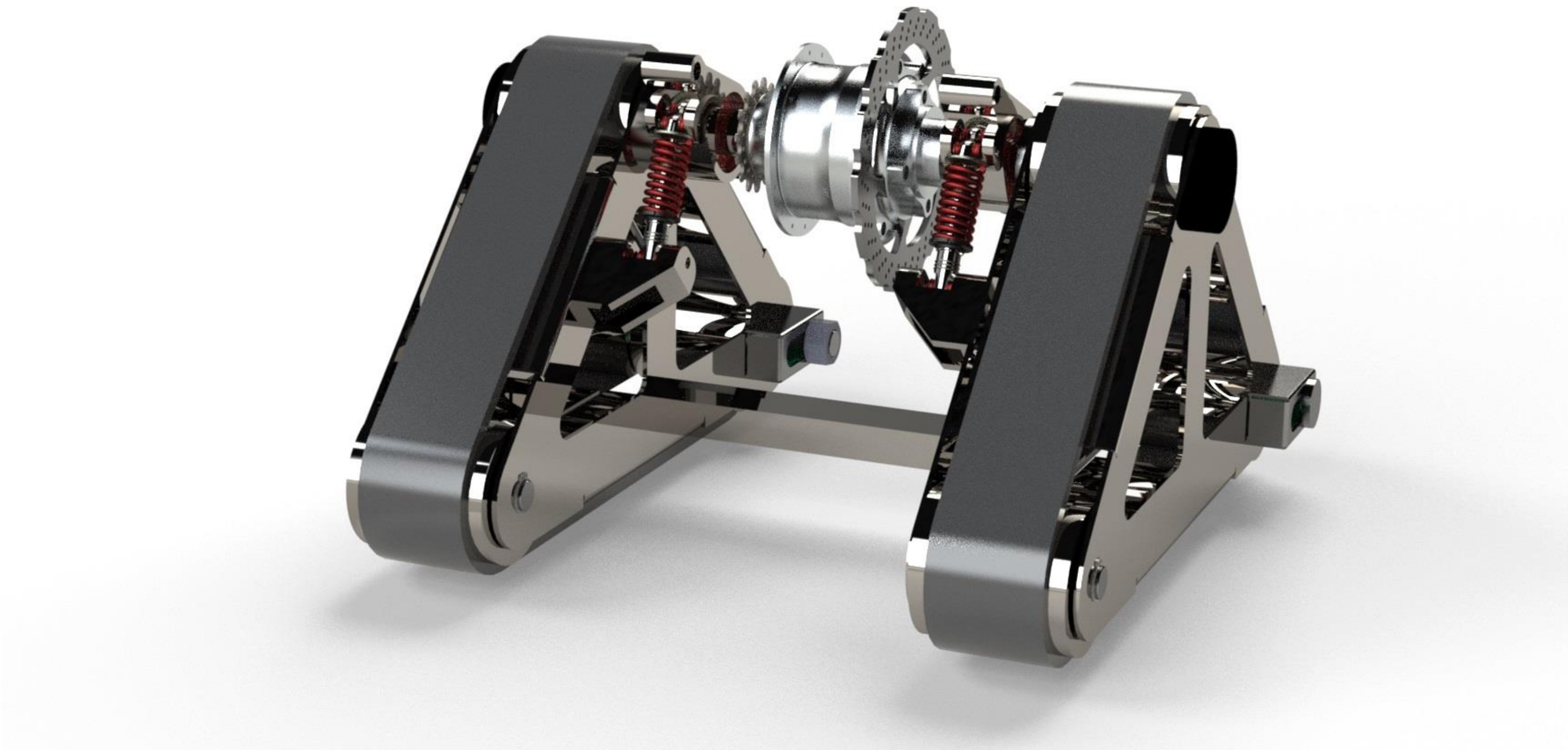

Technische Daten

- Unterstützender E-Motor bis 250 W
- 14-Gang Rohloff Getriebe
- Integriertes Feder-Dämpfer-System
- Erhöhte Fahrstabilität durch 2 Antriebseinheiten
- Integrierter Riemenspanner
- Einfache Montage zu Rahmen

Projekt von Patrick Knörr und Noah Seufert

Betreuer: Prof. Dr.-Ing. Dr.sc.agr. Kurt Heppler