Konstruktionsprojekt: Adaptierbarer Riementrieb

Hochschule Konstanz
Technik, Wirtschaft und Gestaltung

<u>Anwendung:</u>
Reifenersatz für vollgefederte E-Bikes.

<u>Einsatzort:</u>
Skipiste oder vereister Untergrund.

<u>Technische Daten:</u>
- $1{,}43m$ langer Spurzahnriemen (Optibelt Alpha V)
- 14 Gang Nabenschaltung (Rohloff Speedhub)
- Max. Leistung $3{,}6kW$
- Max. Geschwindigkeit $25\ km/h$
- Max. Moment $155Nm$
- Gewicht $29kg$

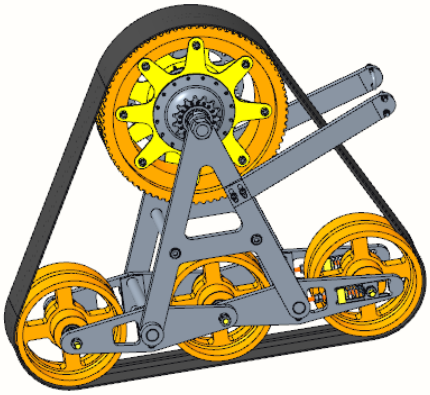

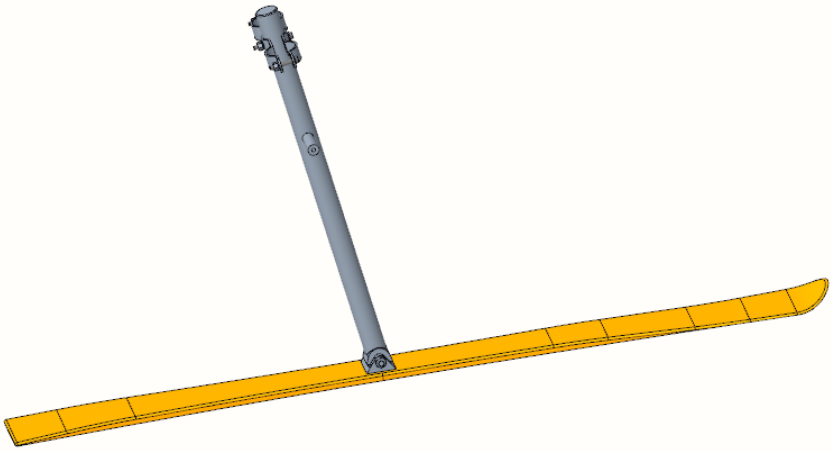

Carve Diem!

Nicolas Walter

Max Wurst

Lars Lüttin

Simon Bruttel