Konstruktionsübung 4: „2-Gang-Getriebe“

Beschreibung:

Konstruktion eines schaltbaren, synchronisierten 2-Gang Getriebes für den Einsatz in einem Elektromotorrad.

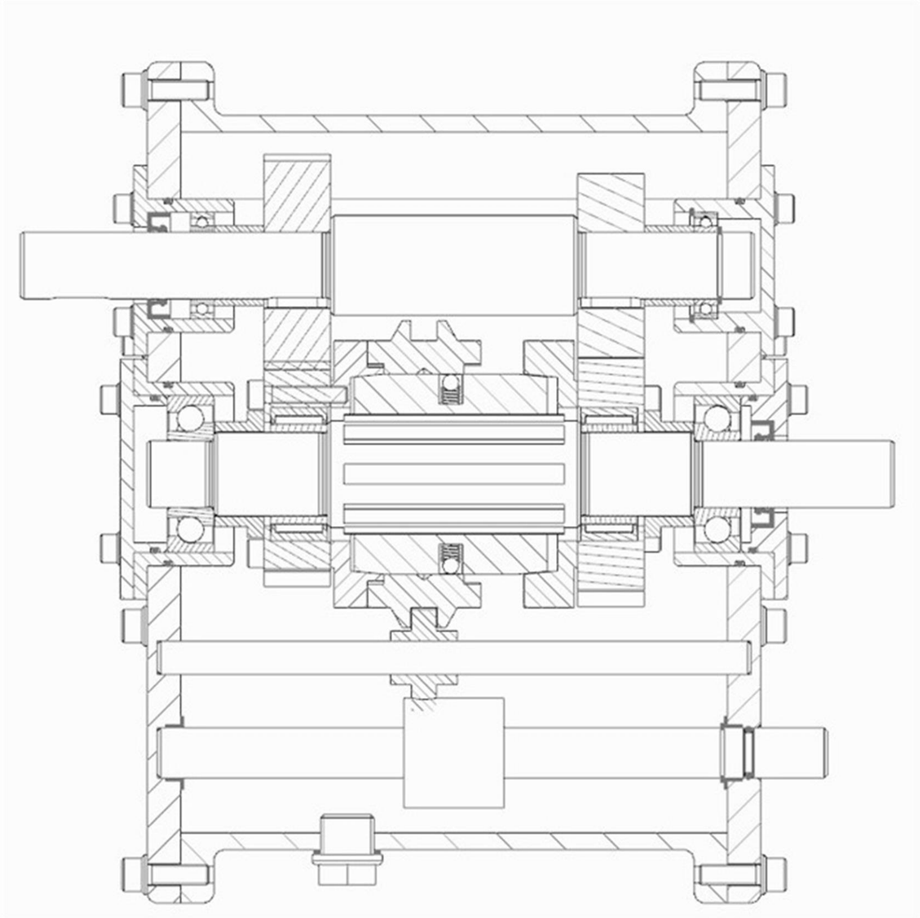

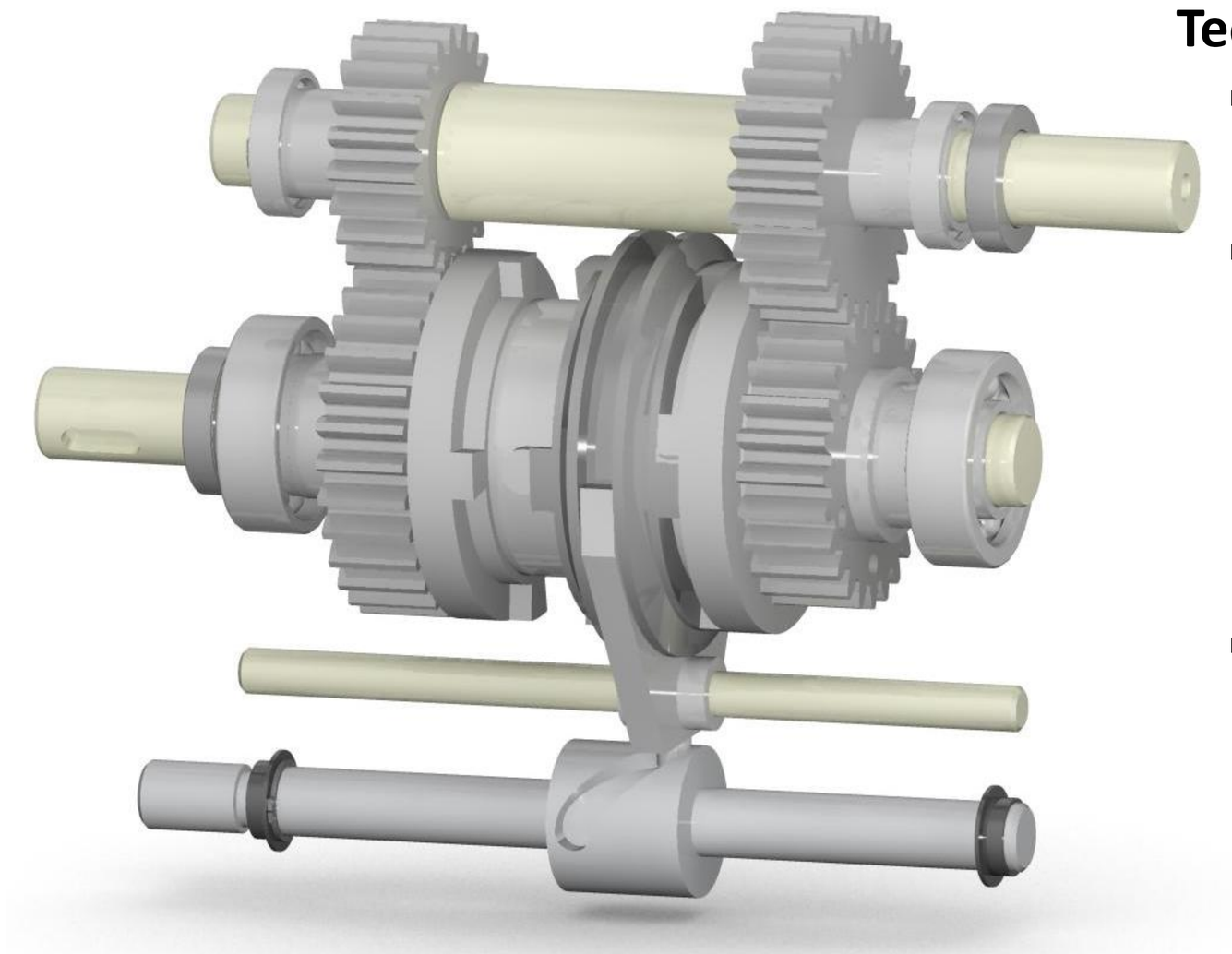

Technische Daten:

- Antriebswelle: T_{max}= 100Nm
  n_{max}= 5000 min^{-1}
- Abtriebswelle:
  - 1. Gang: T_{max}= 150Nm
    n_{max}= 3333 min^{-1}
  - 2. Gang: T_{max}= 100Nm
    n_{max}= 5000 min^{-1}
- Abmessungen: 152 x 142 x 200mm

Betreuer: Prof. Dr.-Ing. Dr.sc.agr. Heppler
Bearbeiter: Fabian Streicher
Marco Hölderle

HTWG Hochschule Konstanz
Fakultät Maschinenbau