Konstruktionsübung 4
Brotschneidemaschine

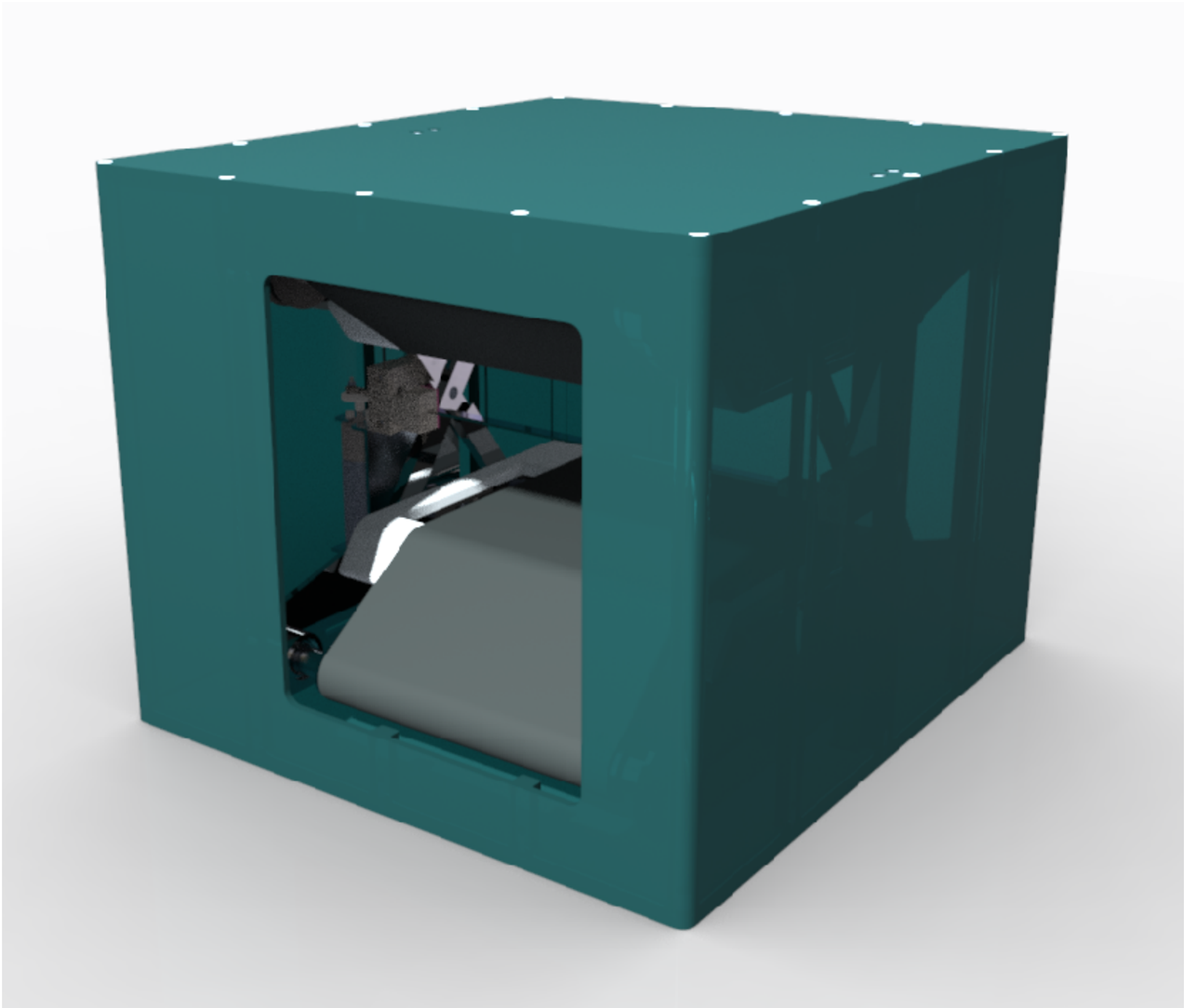

Funktion:

Halbieren von Brötchen, Semmel oder Brezeln mit automatischer Zentrierung.

Technische Daten:

Abmessung (LxBxH):
(500x500x400) mm
Vorschub: 9,4 cm/s
Hubfrequenz Messer: 8 Hz
Klemmkraft: 10 N
Brothöhe: 20 – 120 mm

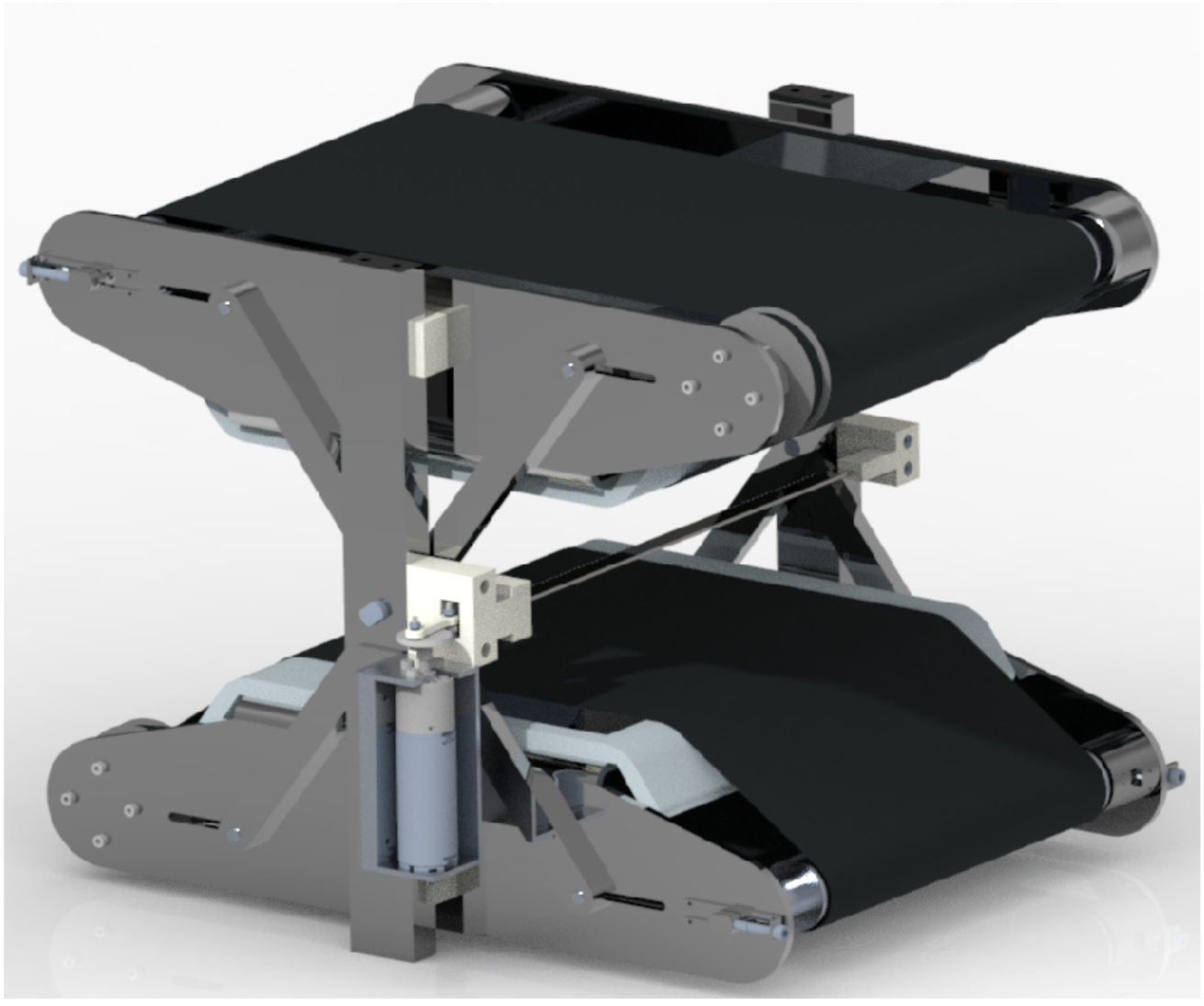

Simon Herrmann, Christian Martin

HTWG Konstanz | MKE 27.06.2018

H T W G