Konstruktionsprojekt E-Longboard

HTWG Konstanz

Hochschule Konstanz
Fakultät Maschinenbau

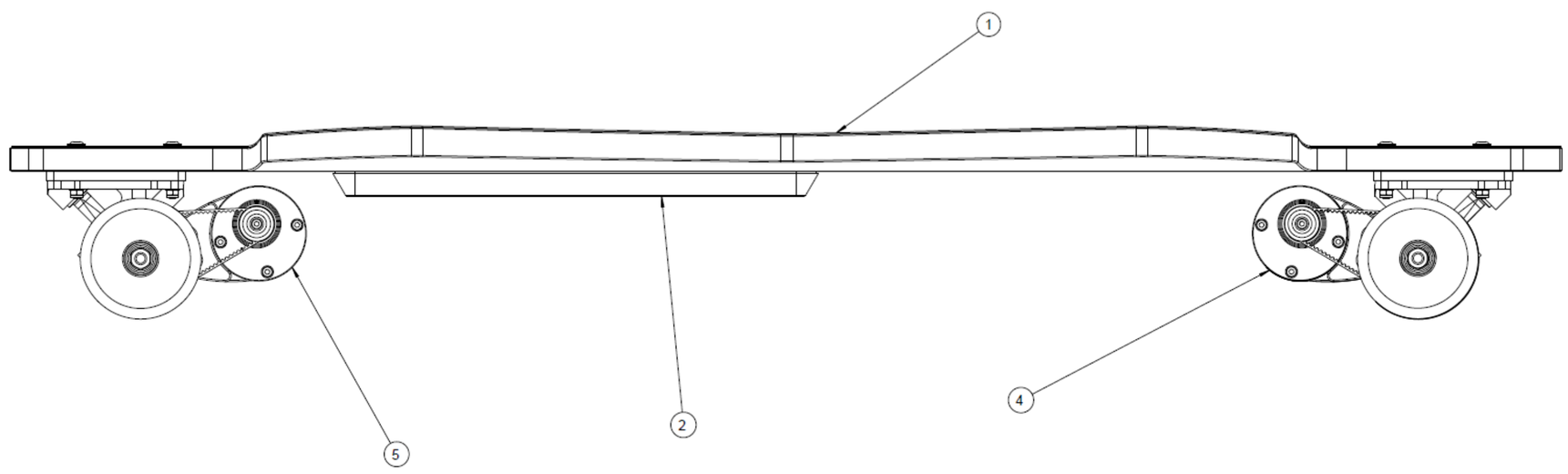

- Leistung: 2,5 kW
- Vmax: 35 km/h
- Allradantrieb
- Reichweite: 10 km
- Gewicht: 10 kg

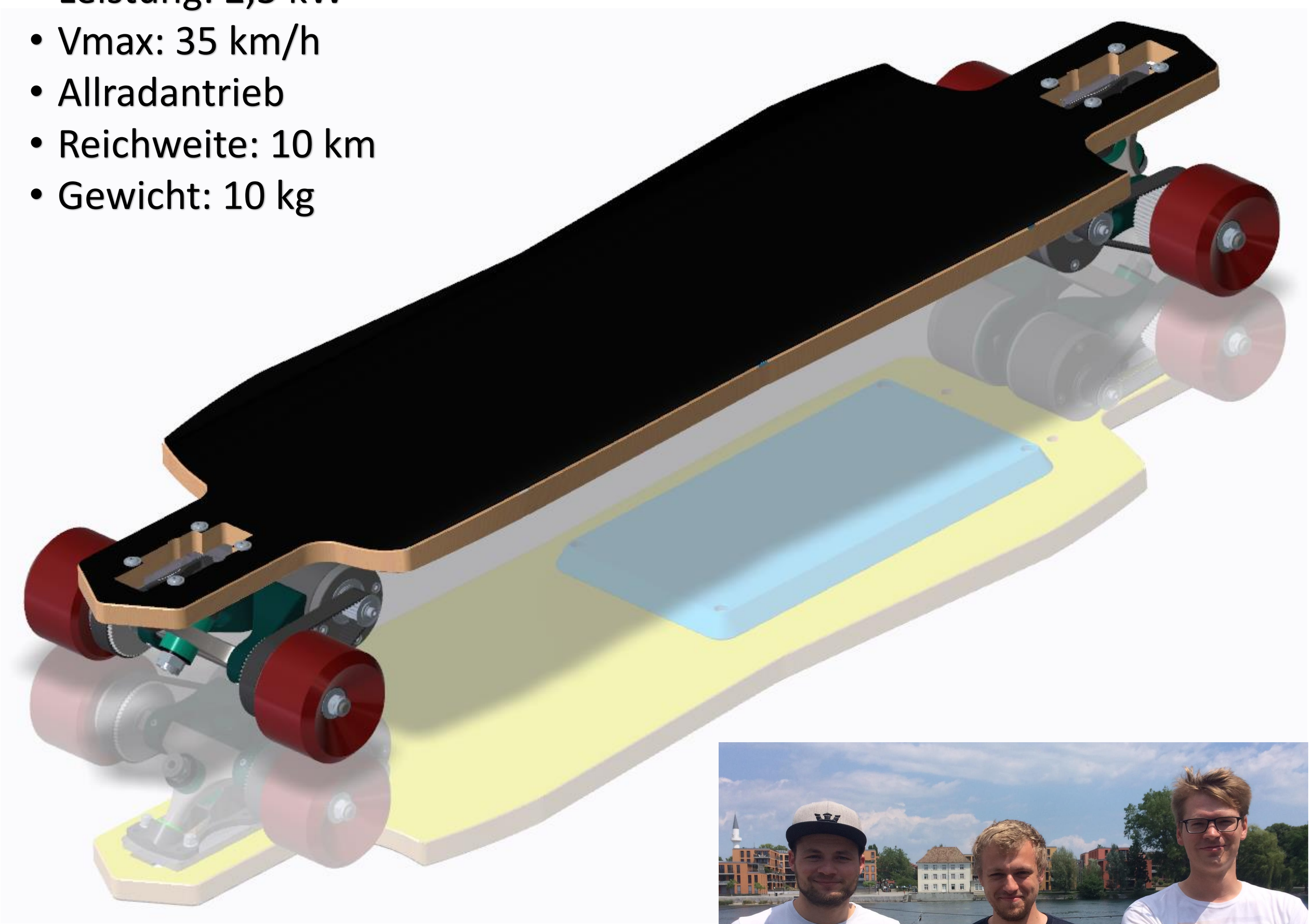

MKE 5 | SS 2017 | Betreuer: Prof. Dr.-Ing. Dr.sc.agr. Heppler, Kurt

Adrian Groß Jan Buntz Niklas Schäfer