Konstruktionsübung 4
„Obstbaumschüttler“

Hochschule Konstanz
Fakultät Maschinenbau

Beschreibung:

Schüttelt Äste um die Ernte zu erleichtern.

Zielgruppe:

Hobby-Obstbauer

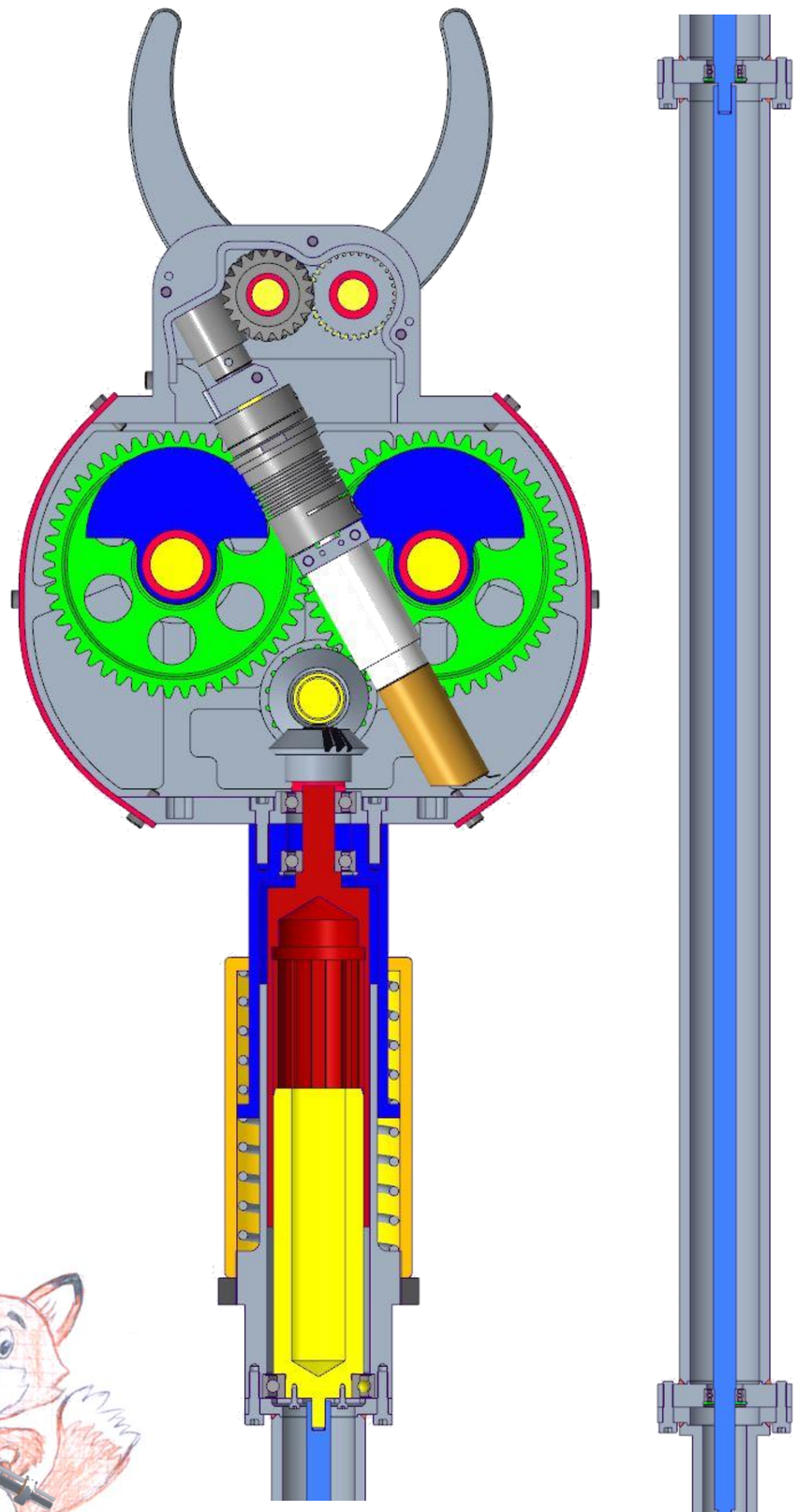

Technische Daten:

- Gesamtlänge: L= 2-3m
- Gewicht: ≈10 kg
- Fliehkraft: ≈500 N
- Astdurchmesser: 30-80mm
- Antriebseinheit: Stihl KMA 130R

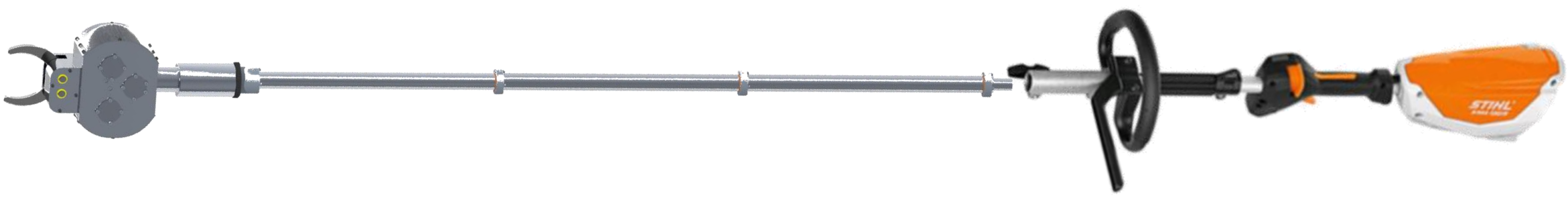

Studiengang: MKE 5 WS 18/19
Betreut durch: Prof. Dr.-Ing. Dr.sc.agr. Heppler
Bearbeiter: Hannes Emrich, Leander Reichhardt, Florian Spitz, Patrick Straub