Konstruktionsübung 4: „Prüfstand Wasserantriebe“

Funktion: Messung der Schubkraft und des Drehmoments

Zusammenbauzeichnung:

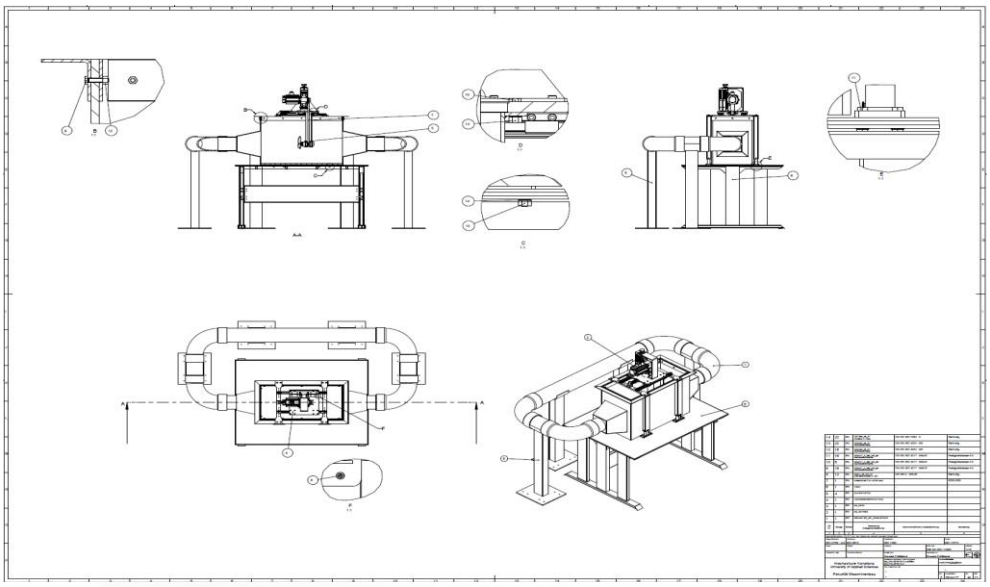

Technische Daten:

- **LxBxH:** (2800x1800x2000) mm
- **Gewicht:** 400 kg
- **Fassungsvermögen:** 500 l
- **Schraubendurchmesser:** 200 mm
- **Antriebsleistung:** 2 kW
- **Messeinrichtung:**
  - Schubkraft: max. 500 N
  - Drehmoment: max. 25 Nm

Gesamtansicht:

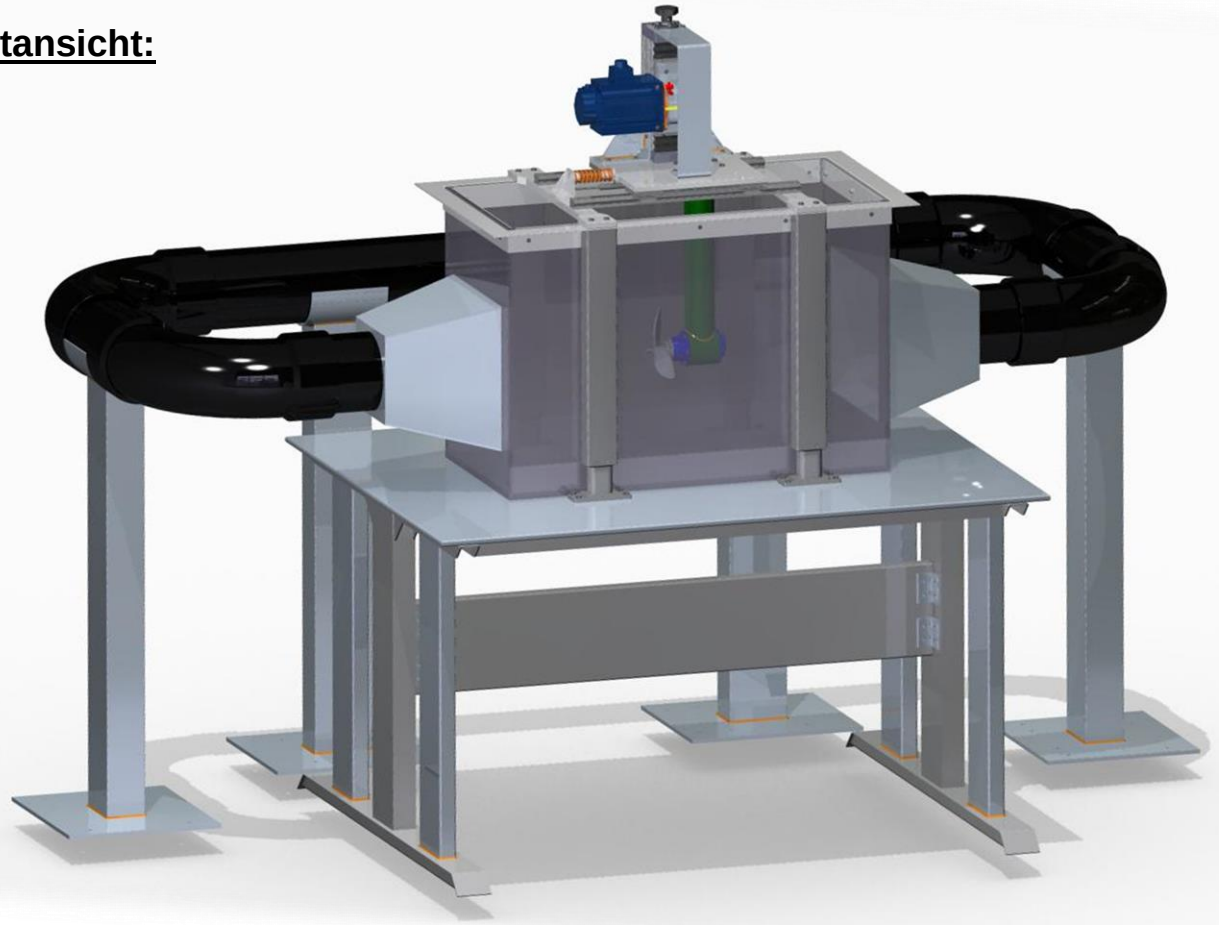

Konstruktionsteam:

von links: Marco Mancieri
Armin Müller
Thorsten Wald
Andreas Häring

HOCHSCHULE KONSTANZ
TECHNIK, WIRTSCHAFT UND GESTALTUNG