Konstruktionsübung 4
„Radwechselvorrichtung“

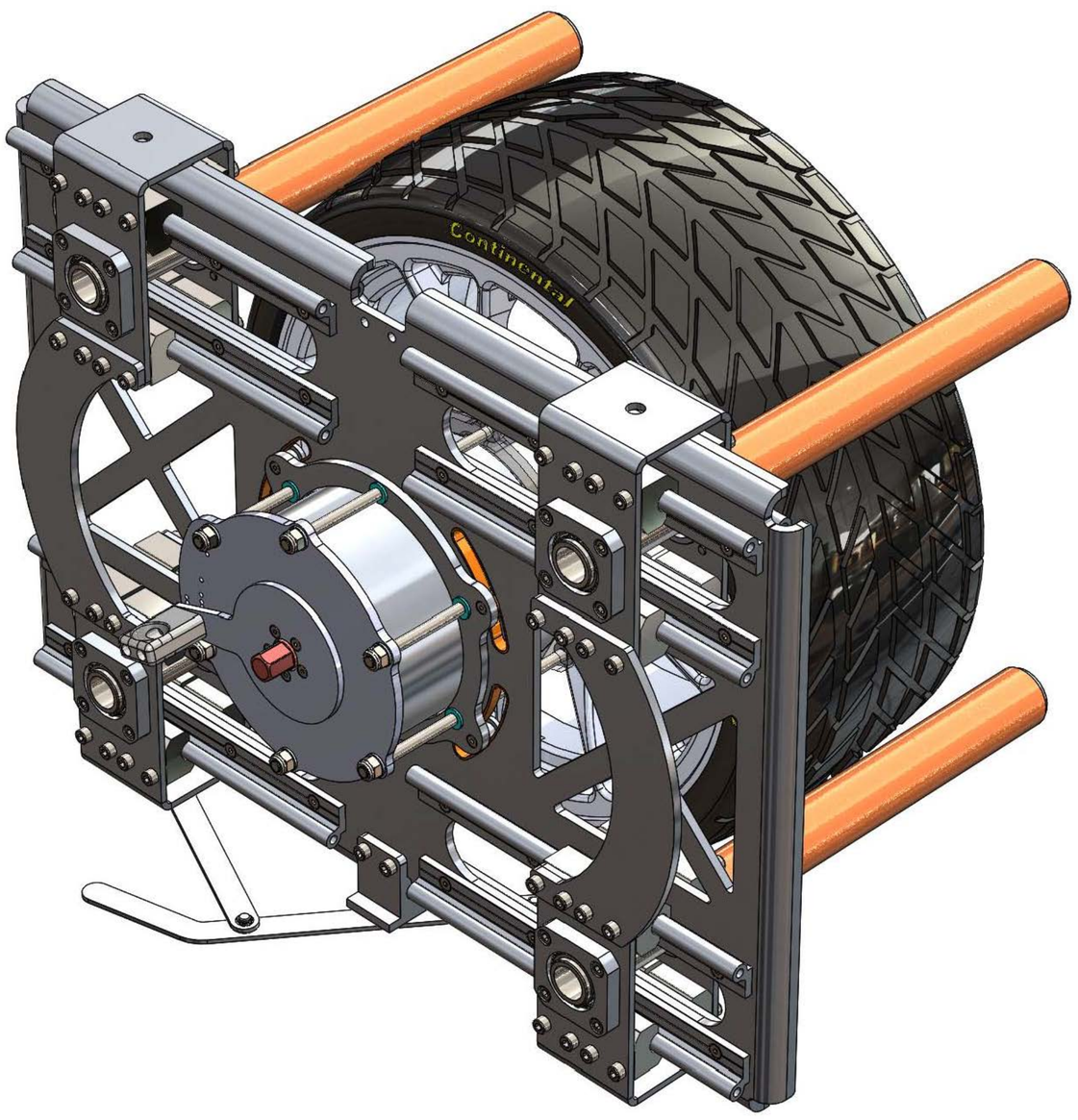

- Antrieb über Schlagschrauber
- Anzugsmoment bis 200 Nm
- Einstellbares Drehmoment
- Räder von 15“ bis 21“
- Alle gängigen Lochkreise von 98 bis 139,7

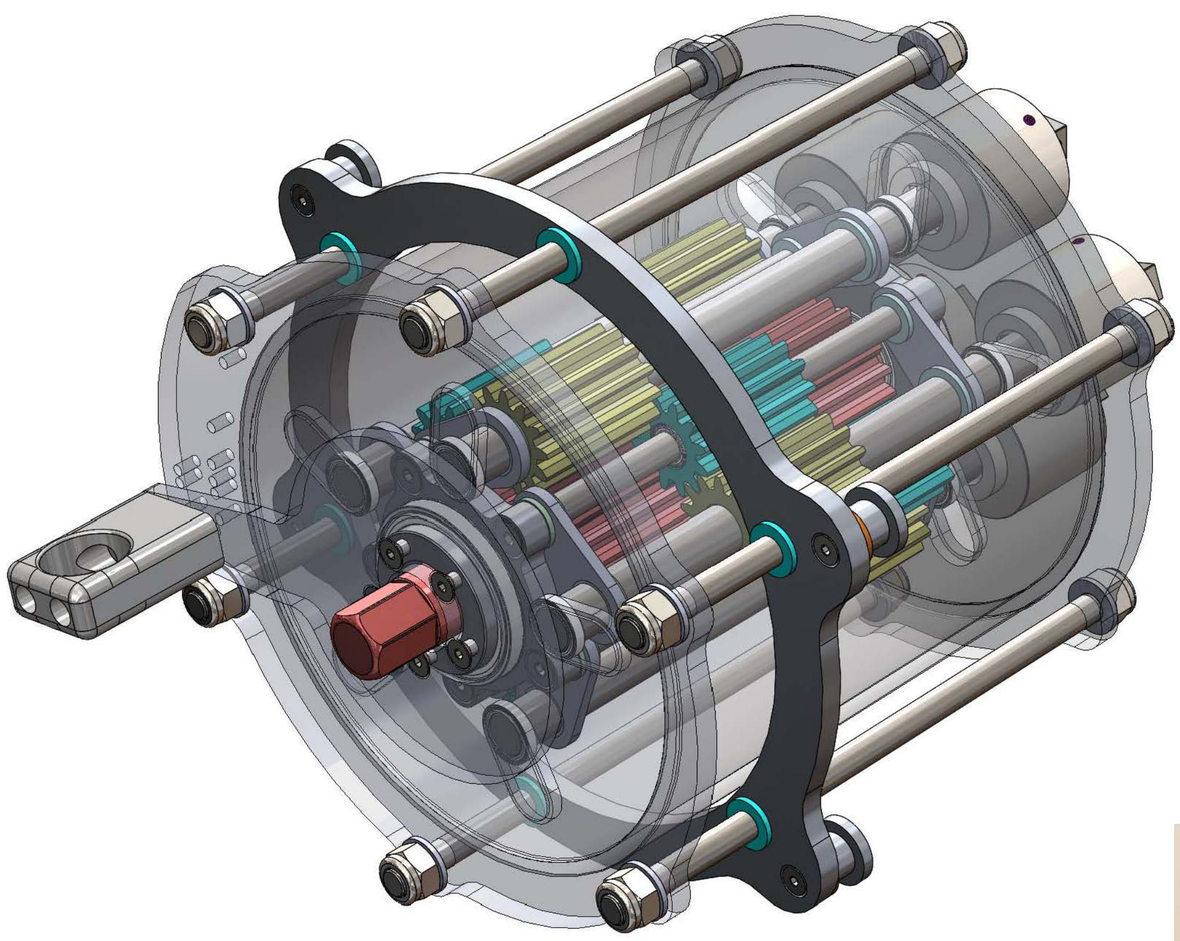

MKE 5 I WS 17/18 I Betreuer: Prof. Dr. Ing. Dr.sc.agr. Heppler I Joshua Zöll I Dominik Leirer I Janis Mühleisen