Hochschule Konstanz
Fakultät Maschinenbau

Bürotisch

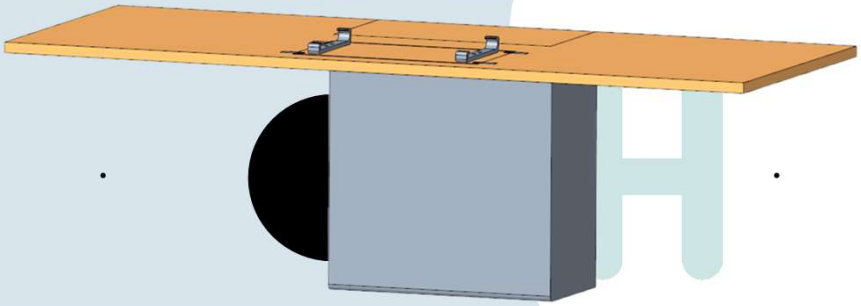

Funktion:

Verschwinden der Tastatur und des Bildschirms vom Arbeitstisch für erleichtertes arbeiten

- Tastatur kann unter den Tisch geklappt werden
- Monitor kann durch einen Linearantrieb unter den Tisch gefahren werden
- Schwenkbarer Monitor um die Ergonomie für den Arbeiter zu verbessern

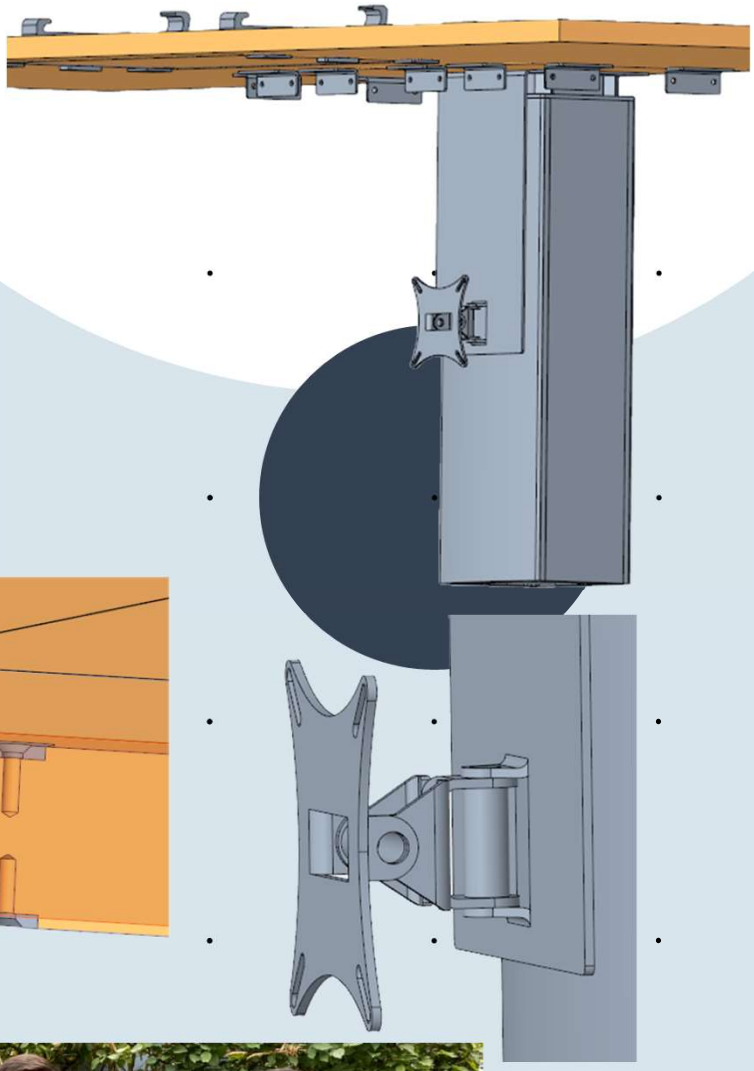

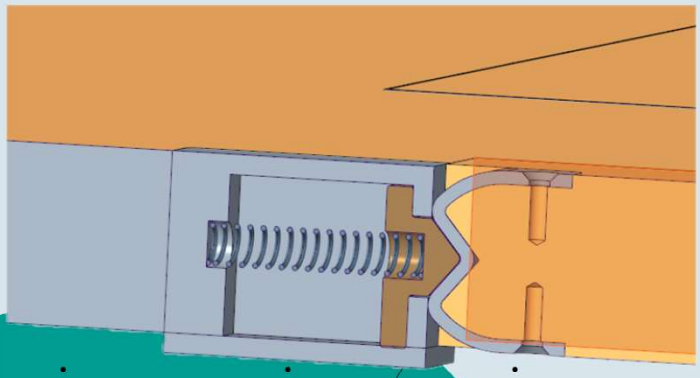

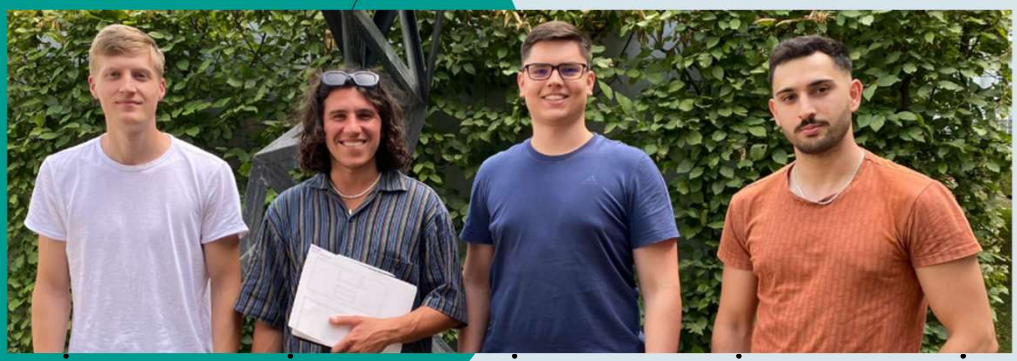

Timo Lutz, Michael Ender, Arthur Kaminski und Altay Demir