Konstruktionsübung 4

Kompakter Autoanhänger für den Transport eines Motorrades

TECHNISCHE DATEN.

- Abmaße:(LxBxH) ca.
  Betrieb: 1700x1500x1700mm
  Geklappt: 1100x300x600
  Passt in jeden Kombikofferaum
- Gewicht: 56kg
- Ausgelegt für max. 100km/h
- Jedes Serienmotorrad bis 250kg abschleppbar

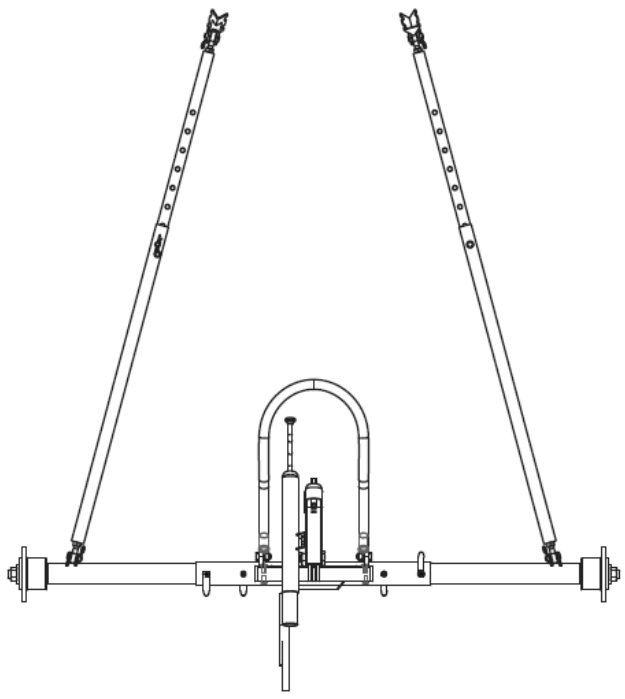

HTWG

Florian Soldner

Hannes Geppert

Johann Arz

HTWG Konstanz

19.06.2018